螺牙部短型

IP643

本體		d銷		彈簧	附屬螺帽	
材質	表面處理	材質	表面處理		材質	表面處理
鋼材	染黑	鋼材 50~60HRC	染黑	SWP-B	鋼材	染黑
SUS303	–	SUS303	鍍鎳	SUS301	SUS303	–

D旋鈕：尼龍6(霧黑)

A：回復型

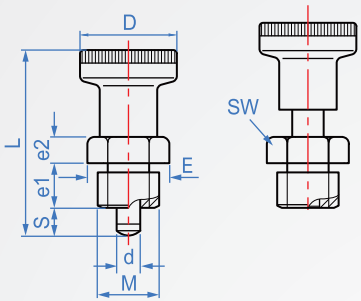

B：卡鎖型

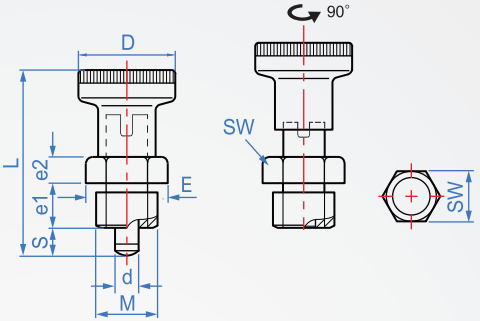

How to order

IP643 - A - M12 -

TYPE　　螺紋

選擇功能
回復型..... A
卡鎖型..... B

選擇材質
鋼製..... 空白
不鏽鋼..... SUS

單位：mm

M	Pitch 細牙	d	S	L	D	E	e1	e2	sw	軸向負荷 N	荷重 (N) 鋼製	荷重 (N) SUS
M12	1.5	6	6	45	25	19.6	10	5	17	400	7~8.5	18~22
M16	1.5	8	8	54	31	21.9	12	6	19	500	14~15.5	24~28

版權所有重製必究

Che Na
FAX (02)2688-3177
info@chena.com.tw
(02)2688-3188
(02)2688-3881~3
新北市樹林區光榮街21號