日系等高螺絲

WA721 JIS規格

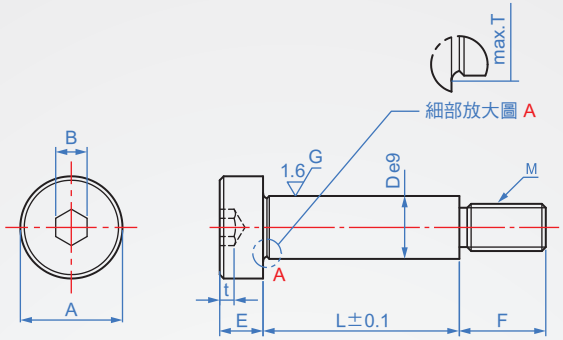

材質	表面處理	強度
SCM435 33~38HRC	-	10.9
	鍍鎳	

另有不鏽鋼系列，請參照官網

How to order

WA721 - 4 - 10 - ☐

TYPE D L

選擇表面處理

不加工..... ☐

鍍鎳..... NI

單位 :mm

D	e9	L									A	B	t	E	F	M x Pitch	T max.
4	-0.020 -0.050	10	15	20	25	30	35	40	45		6.5	2.5	1.6	3	5	2.5 x 0.45	4.5
4.5		10	15	20	25	30	35	40	45	50	7				6	3 x 0.5	5
5		10	15	20	25	30	35	40	45	50	8			3.5			5.5
5.5		10	15	20	25	30	35	40	45	50	9	3	2.2	4	7	4 x 0.7	6
6		10	15	20	25	30	35	40	45	50			2				6.5
6.5	-0.025 -0.061	10	15	20	25	30	35	40	45	50	10	4	2.5	5	9	5 x 0.8	7
8		10	15	20	25	30	35	40	45	50	13	5	3	6		6 x 1.0	8.7
10		10	15	20	25	30	35	40	45	50	16	6	4	8	12	8 x 1.25	10.8
12	-0.032 -0.075	10	15	20	25	30	35	40	45	50	17						12.8
13		10	15	20	25	30	35	40	45	50	18	8	5	10	16	10 x 1.5	14
16			15	20	25	30	35	40	45	50	24	10	7	14	18	12 x 1.75	17

※上表長度超過50之尺寸，請向伽納洽詢是否在庫。

版權所有重製必究

Che Na
FAX (02)2688-3177
info@chena.com.tw
(02)2688-3188
(02)2688-3881~3
新北市樹林區光榮街21號